令和３年度第46回栃木県高等学校学年別バドミントン大会

９月　１日（水）日環アリーナ栃木
９月１０日（金）日環アリーナ栃木

1年女子ダブルス

1	菊地 悠梨子	（作新）	
	鈴木 結貴		
2	三好 佑芽	（小城南）	
	小口 心嘉		
3	佐藤 理帆	（黒磯南）	
	添田 樹		
4	岩崎 彩花	（佐野東）	
	藤間 柚奈		
5	中村 美颯	（足利南）	
	木村 芽亜莉		
6	雨宮 遙風	（小山）	
	田中 愛子		
7	髙山 琴海	（宇白橋）	
	遠山 結菜		
8	鴇田 日南乃	（足利女）	
	金子 桃菜		
9	小倉 舞	（宇短附）	
	植木 清花		
10	大阿久 姫衣	（小山西）	
	川名 理心		
11	牧田 実加子	（栃翔南）	
	中山 詠美		
12	横山 ひなた	（真岡女）	
	蛯澤 陽菜花		
13	小野 叶笑	（鹿商工）	
	福田 怜香		
14	徳原 櫻	（今市）	
	井上 愛香		
15	相馬 彩乃	（黒磯）	
	屋代 実佑		
16	三田 満理亜	（那拓陽）	
	三輪 彩乃		
17	長谷川 綾香	（宇北）	
	福住 日菜		
18	渋井 彩世	（大女）	
	阿久津 佑実		
19	岡泉 綾華	（国学栃）	
	山中 美桜		
20	久保 彩音	（黒磯）	
	大山 倭和		
21	本橋 春那	（高根沢）	
	黒子 朱理		
22	廣田 真夕	（今市）	
	曲渕 紗衣		
23	永吉 麗佳	（矢板）	
	ALO CHELSY		
24	越井 望依愛	（宇商）	
	臼井 楓		
25	松沢 由佳	（小山西）	
	阿部 有里		
26	野澤 琉那	（宇清陵）	
	水谷 柚		
27	大森 優沙	（宇工）	
	田口 綾夏		
28	下田 夕奈	（足短附）	
	髙橋 愛美		
29	岡 南帆	（足利女）	
	岡田 彩里		
30	小太刀 香凜	（宇東）	
	竹島 花佳		
31	高久 美咲	（黒磯）	
	鈴木 流音		
32	須藤 瑠奈	（宇短附）	
	増渕 莉子		
33	森山 美結羽	（小山西）	
	宮田 音羽		
34	橋詰 はる	（石橋）	
	川島 悠葉		
35	薄井 優有	（大女）	
	中田 陽菜		
36	齋藤 翠	（国学栃）	
	山本 彩巴		
37	小宮 久実	（佐野東）	
	酒井 心寧		
38	大橋 琉那	（小山）	
	坂本 愛依		
39	星 涼菜	（黒磯南）	
	坂井 愛香		
40	前田 梨緒奈	（壬生）	
	永田 花音		
41	田中 千春	（栃木農）	
	針谷 結		
42	吉澤 史織	（高根沢）	
	永田 杏樹		
43	木村 由依	（栃木商）	
	中山 愛実		
44	星野 杏	（大女）	
	今野 華花		
45	穐山 梨奈	（足利南）	
	髙橋 璃音		
46	巻島 里咲	（栃翔南）	
	神山 果南		
47	根岸 悠愛	（那拓陽）	
	米山 咲羽		
48	五月女 令	（足清風）	
	富山 心優		
49	平井 紗英	（鹿商工）	
	皆木 里衣奈		
50	川島 美羅	（黒磯南）	
	君島 美咲		
51	今井 芽依	（足利女）	
	鉢村 純花		
52	加藤 由梨愛	（宇清陵）	
	藤野 柚		
53	粕谷 陽	（今市）	
	早川 詩音		
54	塚原 侑奈	（宇南）	
	亀岡 朋美		
55	山中 麻央	（宇商）	
	有馬 璃紗		
56	内海 結	（小山西）	
	中島 瑞姫		
57	栗原 萌々香	（国学栃）	
	早川 花南		
58	佐々木 梨緒	（宇中女）	
	中野 暖子		

59	関 鈴葉	（宇北）	
	慶野 愛貴		
60	清水 空	（宇商）	
	上原 梨代		
61	渡邊 美咲	（小山）	
	黒須 柚月		
62	藤田 せな	（高根沢）	
	山口 萌々佳		
63	羽生 愛華	（小城南）	
	塚原 瑠菜		
64	伊藤 愛菜	（黒磯南）	
	大島 梨乃		
65	加藤 萌	（小山西）	
	橋本 あみ		
66	丁嵐 心	（足利南）	
	柴崎 亜美		
67	内田 佳那	（足利女）	
	山崎 有未里		
68	赤木 楓	（那拓陽）	
	安野 倫恵		
69	笠井 友椛	（宇南）	
	石井 悠理乃		
70	久保村 由菜	（真北陵）	
	西神 媛菜		
71	福田 杏莉	（栃木農）	
	清水 麻衣		
72	髙橋 瑠菜	（国学栃）	
	土屋 美沙希		
73	八板 幸希	（大女）	
	浅井 心葉		
74	栗原 柚希	（佐野東）	
	田子 詩緒里		
75	飯田 侑衣	（栃翔南）	
	鰐淵 笑唯		
76	川野 花梨	（矢板）	
	高野 向蒼葵		
77	市村 美結	（宇商）	
	北寺 愛実		
78	早川 楓音	（今市）	
	小平 あい		
79	塩谷 奏奈	（小山西）	
	永池 琴音		
80	藤井 菜々子	（足利女）	
	藤波 里緒		
81	藤沼 麗	（宇短附）	
	関口 琴理		
82	古橋 日向	（壬生）	
	加藤 佑惟		
83	坂本 朱梨	（宇中女）	
	竹本 蒼李		
84	金子 蒼	（大女）	
	永井 麗		
85	三室 萌依	（鹿商工）	
	谷原 遥稀		
86	櫻井 めい	（石橋）	
	西山 心結		
87	岩谷 美空	（黒磯）	
	中島 瑠月		
88	小林 彩華	（小山）	
	横倉 茉南		
89	薄井 茅乃	（黒磯）	
	関口 乃愛		
90	小池 紗矢香	（栃翔南）	
	金井 彩華		
91	根本 響	（宇清陵）	
	岡本 爽		
92	平山 あゆな	（黒羽）	
	小田代 ゆり		
93	半田 夏月	（鹿商工）	
	小森 千歌		
94	亜	（壬生）	
	金澤 絵莉香		
95	遠山 ほの花	（黒磯南）	
	水口 彩		
96	佐藤 陽和	（足利女）	
	岩崎 深愛		
97	磯 碧月	（今市）	
	林 美沙輝		
98	小林 亜由香	（白鴎）	
	平井 愛寿香		
99	小林 愛	（佐野東）	
	今井 彩花		
100	田嶋 美羽	（国学栃）	
	田嶋 莉々華		
101	池田 結愛	（栃木商）	
	岩船 彩		
102	齋藤 綺瞳	（青泰斗）	
	大出 千夏		
103	大山 栞和	（黒磯）	
	佐々木 千賀		
104	西村 椛	（宇南）	
	山本 美尋		
105	西宮 優衣	（宇短附）	
	大島 那月		
106	村井 梨乃	（国学栃）	
	園部 愛唯		
107	中澤 七海	（佐野東）	
	出井 友貴乃		
108	水川 茉祐	（小山西）	
	河又 棚爽		
109	橋本 実澪	（足利南）	
	白石 姫花		
110	木村 音緒	（今市）	
	山本 奏音		
111	野中 芽依	（大女）	
	伊藤 美紗希		
112	上野 優衣	（宇商）	
	大貫 瑳月		
113	黒崎 優奈	（石橋）	
	村山 恵生		
114	廣川 媛実香	（宇中女）	
	奥中 春果		
115	小髙 怜奈	（那拓陽）	
	印南 結生花		
116	南木 三奈	（文星女）	
	小森 彩音		

令和３年度第46回栃木県高等学校学年別バドミントン大会

８月２３日（月）宇都宮市体育館
８月３０日（月）宇都宮市体育館

1年女子シングルス（1/2）

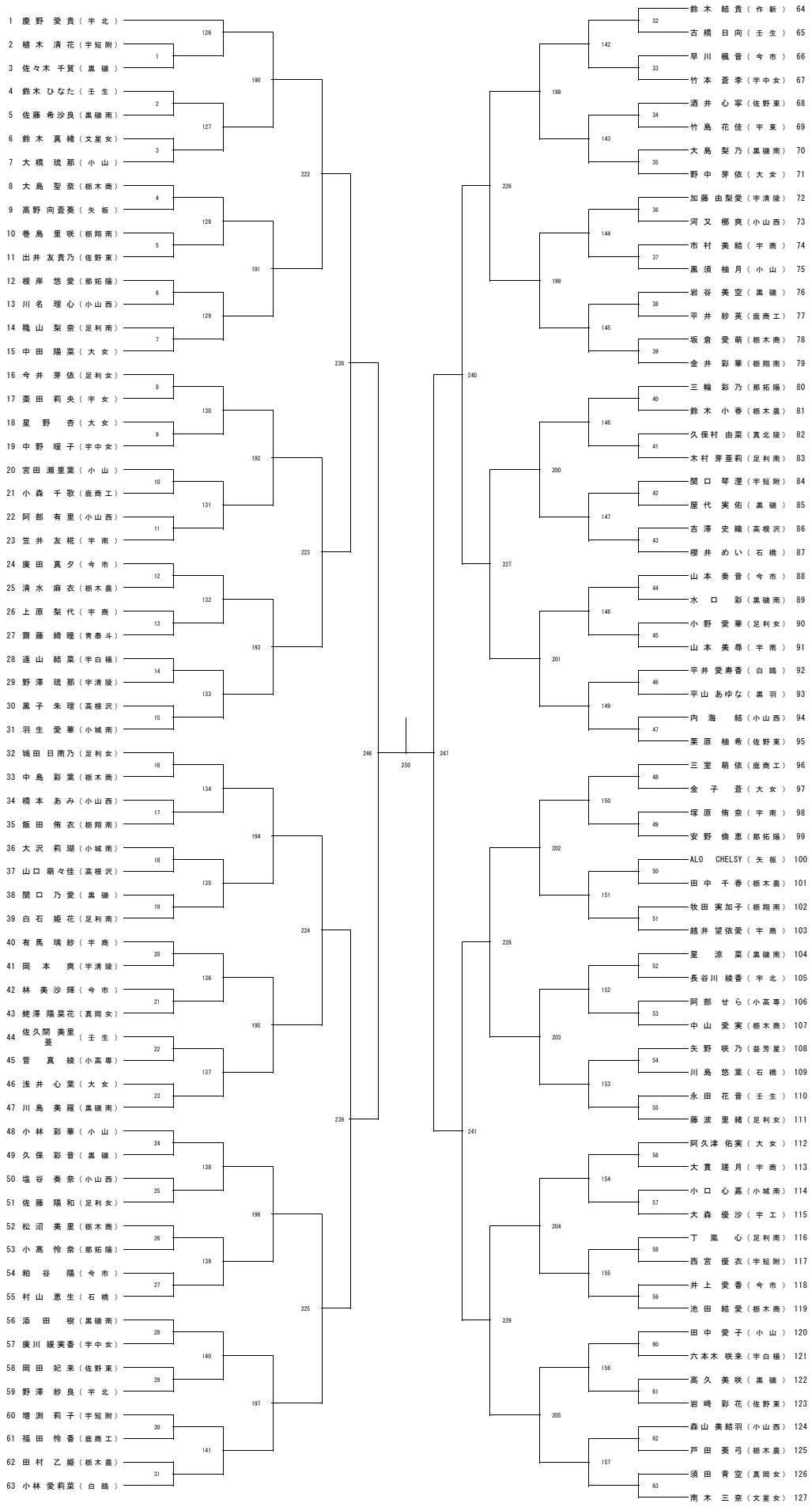

令和３年度第46回栃木県高等学校学年別バドミントン大会

８月２３日（月）宇都宮市体育館
８月３０日（月）宇都宮市体育館

1年女子シングルス (2/2)

128 小森 彩音（文星女）
129 川野 花梨（矢板）
130 鶴瀬 笑唯（栃翔南）
131 清水 亜海（宇短附）
132 塚原 瑠菜（小城南）
133 半田 夏月（鹿商工）
134 金子 桃菜（足利女）
135 永田 杏樹（高根沢）
136 中島 瑞姫（小山西）
137 渋井 彩世（大女）
138 小平 あい（今市）
139 岩船 彩（栃木商）
140 薄井 茅乃（黒磯）
141 橋詰 はる（石橋）
142 坂本 朱梨（宇中女）
143 石井 悠理乃（宇南）
144 米澤 愛桜亜（宇東）
145 深澤 冬百（宇北）
146 横倉 茉南（小山）
147 西神 媛菜（真北陵）
148 伊藤 美紗希（大女）
149 中村 美颯（足利南）
150 北寺 愛実（宇商）
151 小倉 舞（宇短附）
152 印南 結生花（那拓陽）
153 藤間 柚奈（佐野東）
154 坂井 愛香（黒磯南）
155 根本 響（宇清陵）
156 福田 杏莉（栃木農）
157 髙山 琴海（宇白楊）
158 山田 優来（栃木商）
159 曲渕 紗衣（今市）
160 遠山 ほの花（黒磯南）
161 五味渕 葵葉（石橋）
162 雨宮 遙風（小山）
163 上野 優衣（宇商）
164 小林 愛（佐野東）
165 前田 梨緒奈（壬生）
166 相田 七海（益芳星）
167 小林 亜由香（白鴎）
168 春山 ひなの（栃木商）
169 永井 麗（大女）
170 福住 日菜（宇北）
171 相馬 彩乃（黒磯）
172 赤木 楓（那拓陽）
173 内田 佳那（足利女）
174 加藤 萌（小山西）
175 藤田 せな（高根沢）
176 髙橋 璃音（足利南）
177 大出 千夏（青泰斗）
178 小野 叶笑（鹿商工）
179 米山 咲羽（那拓陽）
180 酒巻 来望（栃木商）
181 稲葉 紅衣（栃木農）
182 横山 ひなた（真岡女）
183 木村 音緒（今市）
184 八板 幸希（大女）
185 藤野 柚（宇清陵）
186 須藤 瑠奈（宇短附）
187 鈴木 流音（黒磯）
188 松沢 由佳（小山西）
189 中山 詠美（栃翔南）
190 佐々木 梨緒（宇中女）

小太刀 香凜（宇東） 191
渡邊 美咲（小山） 192
永吉 麗佳（矢板） 193
藤井 菜々子（足利女） 194
山越 風葵（栃木商） 195
清水 空（宇商） 196
水谷 柚（宇清陵） 197
君島 美咲（黒磯南） 198
小池 紗矢香（栃翔南） 199
加藤 佑惟（壬生） 200
水川 茉祐（小山西） 201
新江 百柑（那拓陽） 202
中島 瑞月（黒磯） 203
徳原 櫻（今市） 204
三好 佑芽（小城南） 205
今野 華花（大女） 206
有馬 彩華（宇中女） 207
大賀 圭稀（栃木農） 208
柴崎 亜美（足利南） 209
峯崎 彩音（宇女） 210
谷原 遥稀（鹿商工） 211
田子 詩緒里（佐野東） 212
西山 心結（石橋） 213
岡南 帆（足利女） 214
西村 椛（宇南） 215
佐藤 澄帆（黒磯南） 216
大山 倭和（黒磯） 217
山田 千聖（栃木商） 218
薄井 優有（大女） 219
永池 琴音（小山西） 220
臼井 楓（宇商） 221
藤沼 麗（宇短附） 222
小室 向日葵（真北陵） 223
小田代 ゆりな（黒羽） 224
早川 詩音（今市） 225
伊藤 愛菜（黒磯南） 226
野添 真未（海星女） 227
小宮 久実（佐野東） 228
矢口 詩乃（大女） 229
橋本 実澪（足利南） 230
木村 由依（栃木商） 231
市岡 杏菜（小高専） 232
黒崎 優奈（石橋） 233
宮田 音羽（小山西） 234
奥中 春果（宇中女） 235
大島 那月（宇短附） 236
大山 栞和（黒磯） 237
神山 果南（栃翔南） 238
三田 満理亜（那拓陽） 239
皆木 里衣奈（鹿商工） 240
中澤 七海（佐野東） 241
太田 彩映子（真岡女） 242
磯 碧月（今市） 243
岩崎 深愛（足利女） 244
坂本 愛依（小山） 245
山中 麻央（宇商） 246
針谷 結（栃木農） 247
金澤 絵莉香（壬生） 248
本橋 春那（高根沢） 249
大阿久 姫衣（小山西） 250
亀岡 朋美（宇南） 251
田口 綾夏（宇工） 252
関 鈴葉（宇北） 253